RollerHook Assembly Instructions [EN]

1. Hold the hook vertically with the locking arm (a) under your thumb. Ensure the orientation of the axle holder (b) is as illustrated. Squeeze the locking arm against the top bar.

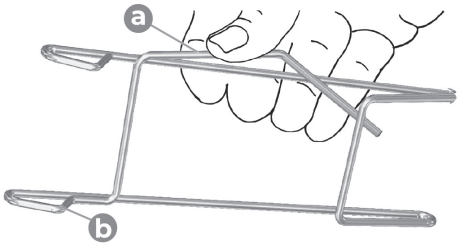

2. Place the spool axle (d) located on opposite side of the spool stopper (c) on the lower axle holder.

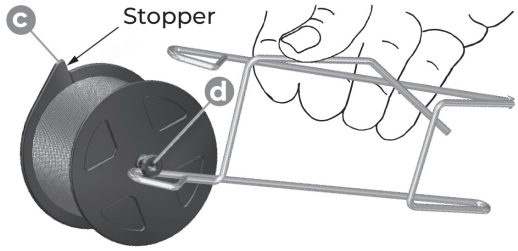

3. Turn the spool while inserting the spool axle into its holder. Turn the spool around the lower axle until the opposite axle is below the top axle holder.



4. Push the locking arm with the spool to center the axle with the axle holder and then release the top hook bar.

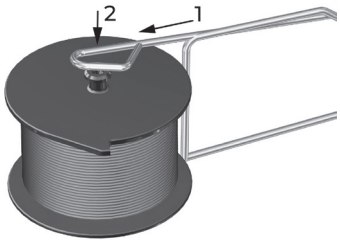

5. **RollerHook** is ready for operation when the two axles are inserted in their axle holders, the spool stopper is attached to the locking arm, and the twine edge is loose.



Installing RollerHook on the Greenhouse Trellis Wire

Hang **RollerHook** on the trellis wire (b).

Verify that the locking arm (a) faces the direction in which plants will lower.

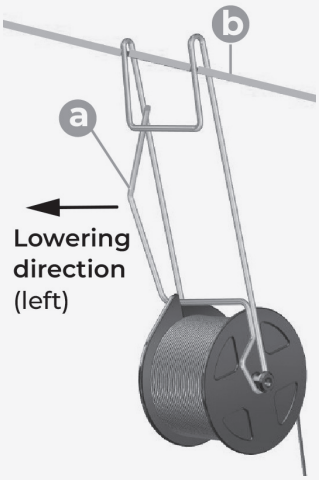

Routine usage

To lower the plant: Hold the twine in one hand Using the other hand, squeeze the locking arm (c) to release the stopper.

Release the twine while moving **RollerHook** along the trellis wire in the direction that the plant is intended to lower.

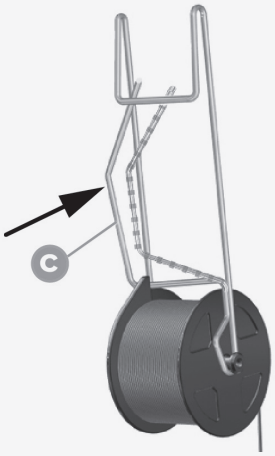

paskal-group.com

Paskal

RollerHook

Manual de Instalación y Operación
Инструкция по сборке

[ES, RU]

1. Sostenga el gancho verticalmente con el asa de bloqueo (a) debajo de su pulgar. Asegúrese de que la orientación del soporte del eje (b) es como la que se muestra en la ilustración. Apriete el asa de bloqueo contra la barra superior.

Возьмите металлическую рамку-крючок вертикально, чтобы фиксирующий рычаг (a) находился под большим пальцем. Убедитесь, что направление держателя оси (b) соответствует рисунку. Прижмите фиксирующий рычаг к верхней планке.

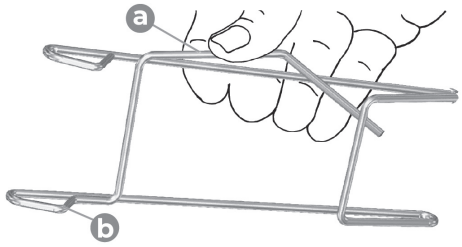

2. Coloque el eje del carrete (d) que se localiza del lado opuesto del seguro del carrete (c) en el soporte del eje inferior.

Поместите ось катушки (d), расположенную с противоположной стороны от блокиратора (c), в держатель нижней оси.

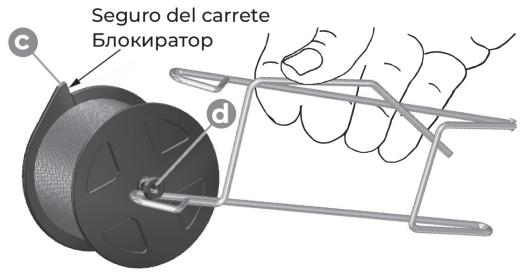

3. Gire el carrete mientras mete el eje del carrete en su soporte. Gire el carrete sobre el eje inferior hasta que el eje inferior quede debajo del soporte del eje superior.



Поверните катушку, вставляя ось катушки в держатель. Поворачивайте катушку вокруг нижней оси, пока противоположная ось не окажется под держателем верхней оси.

4. Empuje el asa de bloqueo hacia el carrete para centrar el eje con el soporte del eje y luego suelte la barra del gancho superior.

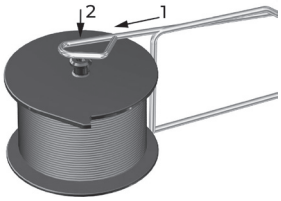

Нажмите на фиксирующий рычаг с катушкой, чтобы выровнять ось катушки по центру с держателем оси, а затем отпустите верхнюю планку металлической рамки-крючка.

5. El **RollerHook** está listo para funcionar cuando los dos ejes se insertan en los soportes del eje, el seguro del carrete está unido al asa de bloqueo y el borde de la cuerda está suelto.

RollerHook готов к работе, когда обе оси вставлены в держатели, блокиратор упирается в фиксирующий рычаг, а конец шпагата свободен.



Instalación del RollerHook al alambre de tutoreo

Cuelgue el **RollerHook** en el alambre de tutoreo (b). Asegúrese de que el asa de bloqueo (a) está orientada en la dirección en que las plantas bajarán.

Установка RollerHoo на шпалеру

Повесьте **RollerHook** на шпалеру (b). Убедитесь, что фиксирующий рычаг (a) направлен в сторону приспускания.

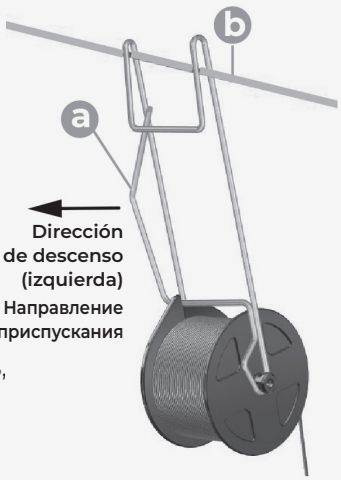

Uso rutinario

Para bajar la planta:
Sostenga la cuerda en una mano. Usando la otra mano, apriete el asa de bloqueo (c) para soltar el seguro.

Suelte la cuerda hacia abajo mientras mueve el **RollerHook** a lo largo del alambre de tutoreo en la dirección en que se baja la planta.

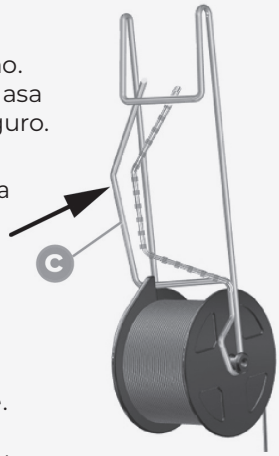

Обычное использование

Чтобы приспустить растение: Держите шпагат в одной руке. Другой рукой сожмите фиксирующий рычаг (c), чтобы освободить блокиратор. Приспустите шпагат, одновременно перемещая **RollerHook** вдоль шпалеры в направлении приспускания растения.

paskal-group.com